Установка головки цилиндров

1. Проверить поверхность основания головки цилиндров и сопрягающиеся поверхности корпуса кардана на отсутствие остатков материала старой прокладки.
2. Закрепить головку цилиндров (с новой прокладкой) на корпус кардана 4 болтами и 2 гайками. Нанести на резьбы болтов смазку Loctite #35 (92-59328-1 и затянуть болты и гайки с усилием до 100 фунт-дюймов (11.3 Н.м).
3. Подсоединить выпускной шланг к крышке терморегулятора и штуцеру в нижней части корпуса.

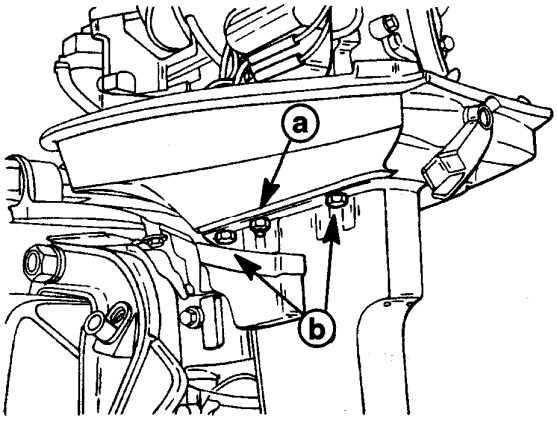

53204

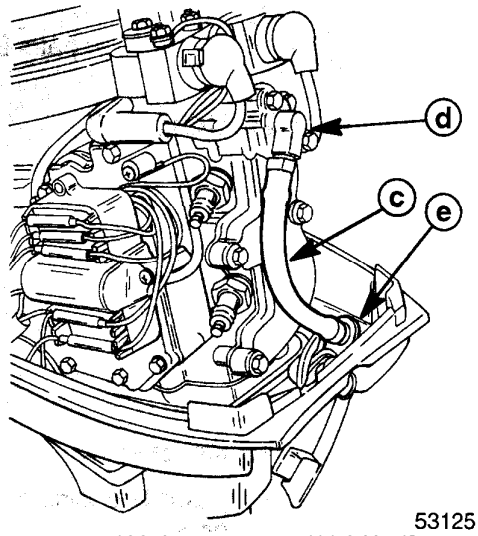

53125

a - Болты (по 2 с каждой стороны) [Усилие затягивания до 100 фунт-дюймов (11.3 Н·м)]
b – Гайки (по 1 с каждой стороны) [Усилие затягивания до 100 фунт-дюймов (11.3 Н·м)]
c – Выпускной шланг
d – Крышка терморегулятора
e – Штуцер на корпусе

4. Прикрепить конец вала передачи к ярму горизонтального вала передачи с помощью рычага.

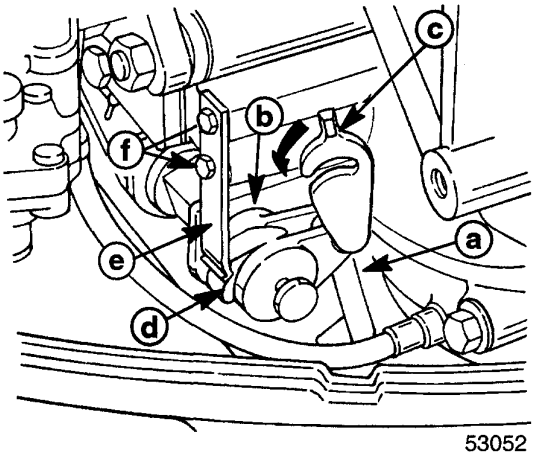

53052

a - Вал передачи
b - Ярмо
c - Рычаг
d - Нанести смазку с тефлоновой присадкой 2-4-C
e - Стопорная пружина
f - Болты [Усилие затягивания до 25 фунт-дюйм (2.8 Н·м)]